NEU

EIPS1

Innenzahnradpumpen

Technische Daten

Nenngröße NG	016	020	025	032	040	050
Spez. Volumen Vth [cm^3/U]*	1,6	2,0	2,5	3,2	4,0	5,0
Dauerbetriebsdruck [bar]**	300					
Spitzenbetriebsdruck [bar]	320					
Einschaltdruckspitze 100 ms [bar]**	350					
Max. Drehzahl [min^{-1}]	4.000					
Nenn-Drehzahl [min^{-1}]	400 – 3.600					
Betriebsviskosität [mm^2/s]	10 – 300					
Startviskosität [mm^2/s]	2.000					
Betriebstemperatur [°C]	-20 bis +100					
Betriebsmedium	HL – HLP DIN 51 524 Teil 1/2					
Max. Mediumtemperatur [°C]	120					
Min. Mediumtemperatur [°C]	-40					
Max. Umgebungstemperatur [°C]	80					
Min. Umgebungstemperatur [°C]	-40					
Max. Eingangsdruck (Saugseite) [bar]	2 bar absolut					
Min. Eingangsdruck (Saugseite) [bar]	0,8 bar absolut (Start 0,6)					
Verschmutzungsgrad	Klasse 20/18/15 nach ISO 4406					
Lebensdauererwartung	1 x 10^6 LW gegen Spitzenbetriebsdruck					

* Aufgrund von Fertigungstoleranzen kann es beim Fördervolumen geringe Abweichungen geben.
** Für zulässige Drücke bei Drehzahlen von 400 bis 1.800 U/min^{-1}. Bitte um Rückfrage bei höheren Drehzahlen.
Die Pumpen haben keinen Korrosionsschutz. Die Grenzwerte dürfen nicht kumuliert angewendet werden.
Bitte um Rückfrage.

eckerle.com

ECKERLE
HYDRAULIC DIVISION

Pumpe mit 2-Flächenmitnahme

Bestellbeispiel: EIPS1-___RD31-1X

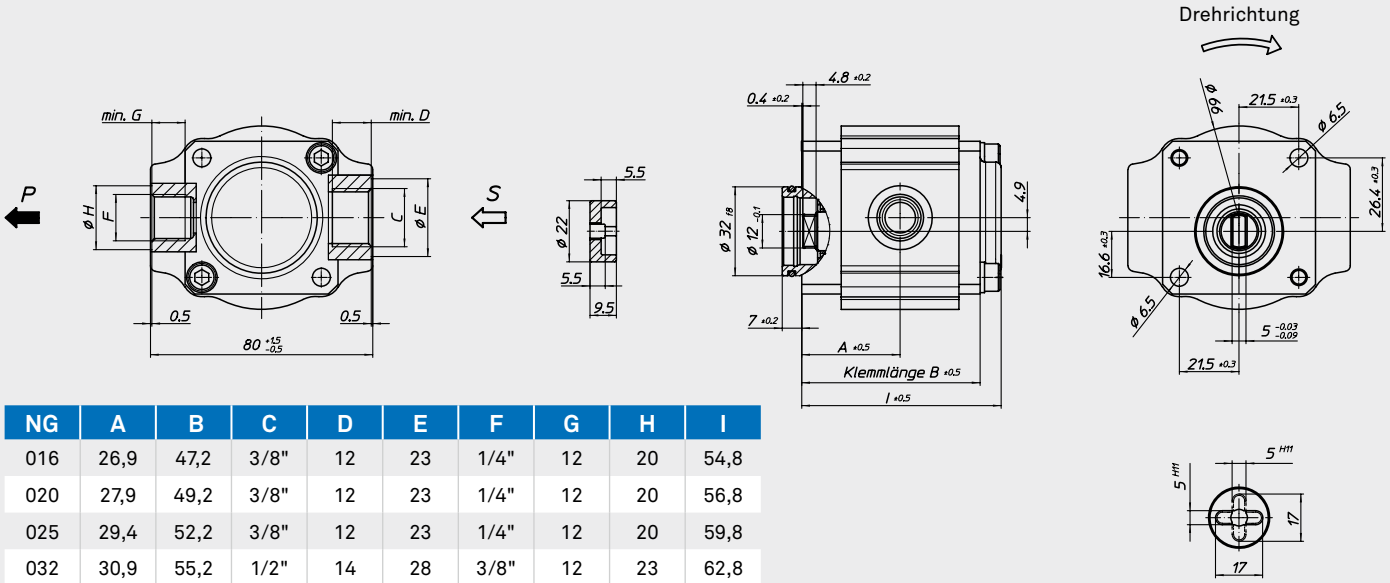

NG	A	B	C	D	E	F	G	H	I
016	26,9	47,2	3/8"	12	23	1/4"	12	20	54,8
020	27,9	49,2	3/8"	12	23	1/4"	12	20	56,8
025	29,4	52,2	3/8"	12	23	1/4"	12	20	59,8
032	30,9	55,2	1/2"	14	28	3/8"	12	23	62,8
040	32,9	59,2	1/2"	14	28	3/8"	12	23	66,8
050	35,4	64,2	1/2"	14	28	3/8"	12	23	71,8

Kupplung ist im Lieferumfang enthalten

Pumpe mit SAE/AA-2-Lochflansch und zylindrischer Welle

Bestellbeispiel: EIPS1-___RA01-1X

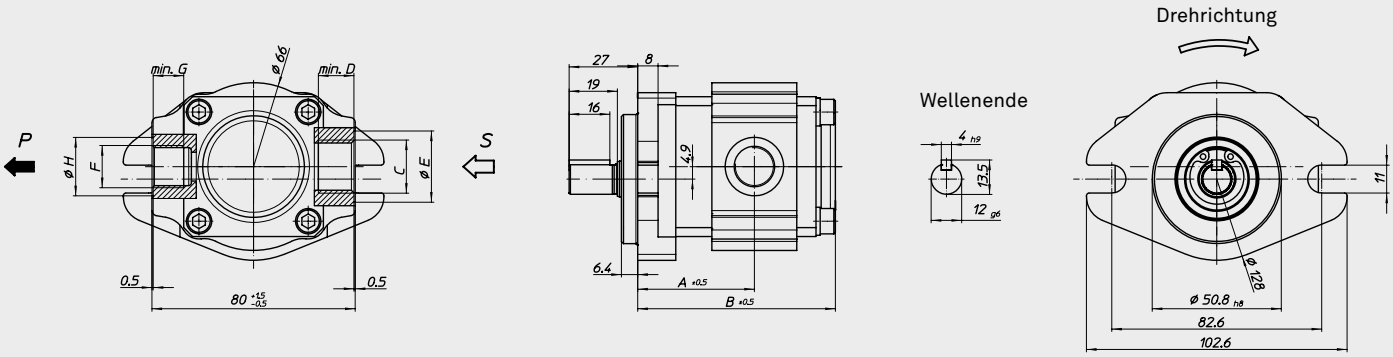

NG	A	B	C	D	E	F	G	H
016	41,9	69,8	3/8"	12	23	1/4"	12	20
020	42,9	71,8	3/8"	12	23	1/4"	12	20
025	44,4	74,8	3/8"	12	23	1/4"	12	20
032	45,9	77,8	1/2"	14	28	3/8"	12	23
040	47,9	81,8	1/2"	14	28	3/8"	12	23
050	50,4	86,8	1/2"	14	28	3/8"	12	23

Alle angegebenen Daten dienen allein der Produktbeschreibung und sind nicht als zugesicherte Eigenschaften im rechtlichen Sinne zu verstehen. Technische Änderungen vorbehalten.

Eckerle Industrie-Elektronik GmbH
Otto-Eckerle-Straße 6/12A
76316 Malsch, Germany
Tel. +49 (0) 7246 9204-0
sales.EHD@eckerle.com

eckerle

Artikel-Nr. 0202010335/0417/200