# FL-27型0.2级精密分流器系列
## Model FL-27 0.2 grades precision current divider series

50~300A

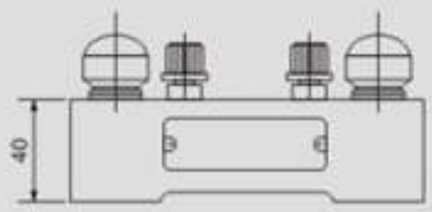


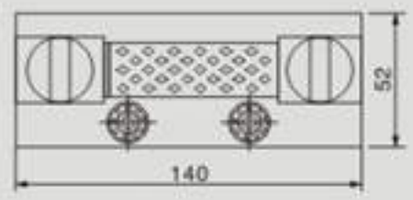

500A

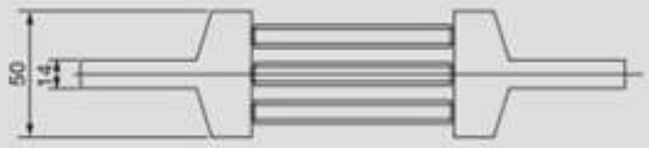


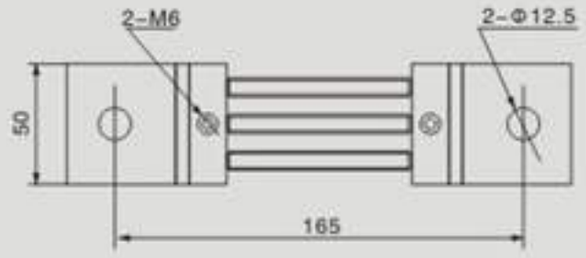

750A

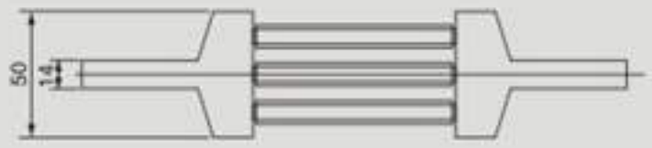


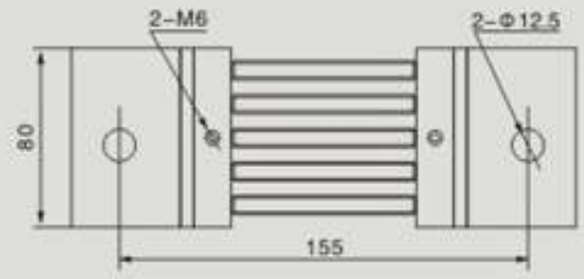

1000A

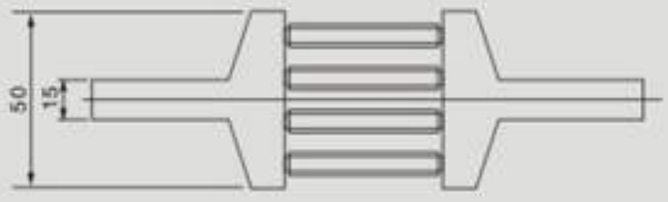


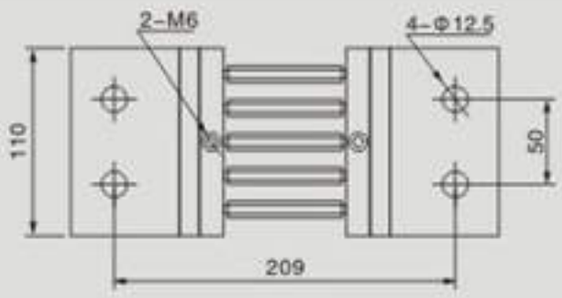

1500A

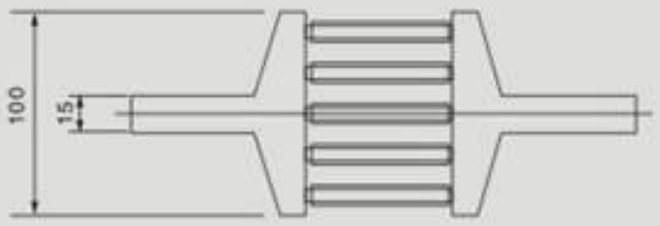


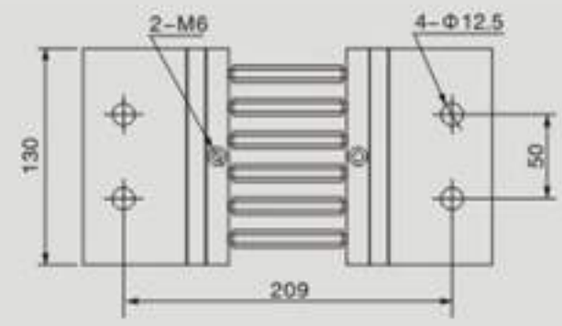

2000A

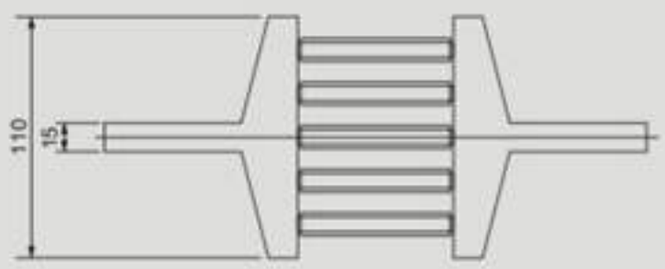


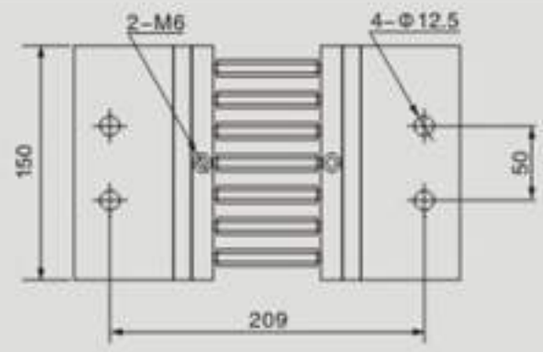

3000A

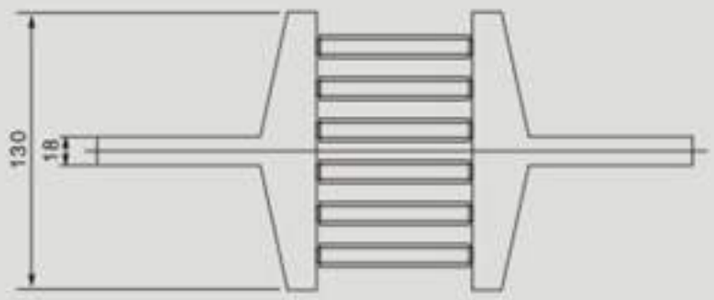


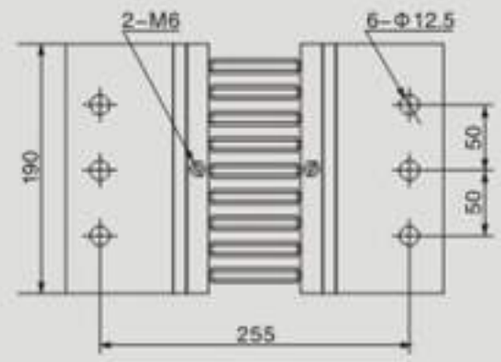

4000A

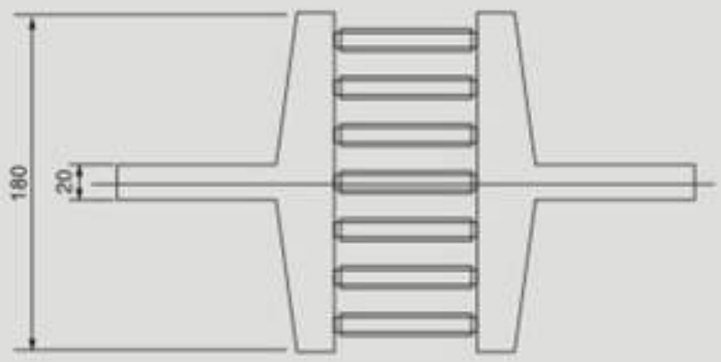


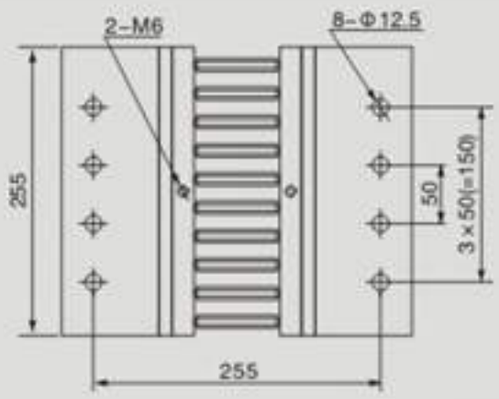


※注: 如需特殊规格要求请与我们联系

# FL-21型出口分流器系列
# FL-21 Export type current divider series

5~125A

150~200A

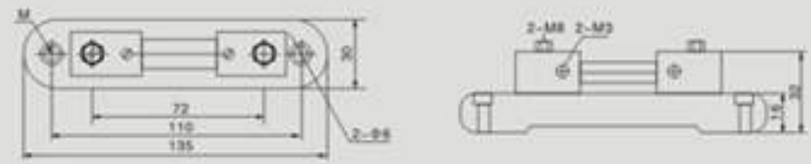

250~600A

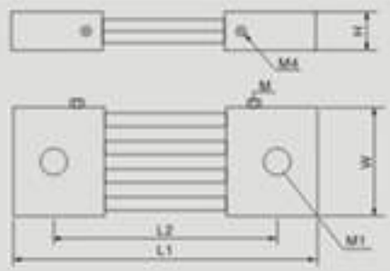


| TYPE 50mV | 250A | 300A | 400A | 500A | 600A |
|---|---|---|---|---|---|
| L1 | 116 | 116 | 116 | 116 | 122 |
| L2 | 86 | 86 | 86 | 86 | 90 |
| W | 41 | 35 | 44 | 55 | 55 |
| H | 12 | 18.5 | 18.5 | 18.5 | 21 |
| M | 4 | 4 | 4 | 4 | 4 |
| M1 | 13 | 13 | 13 | 13 | 13 |
| Kg | 0.31 | 0.37 | 0.49 | 0.61 | 0.77 |

800~1500A

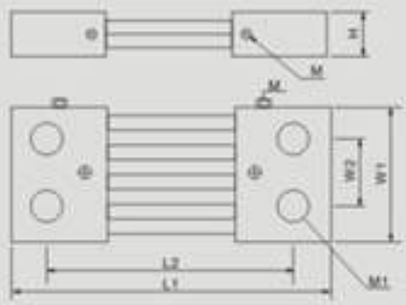


| TYPE 50mV | 800A | 1000A | 1200A | 1500A |
|---|---|---|---|---|
| L1 | 122 | 159 | 161 | 159 |
| L2 | 90 | 121 | 123 | 121 |
| W1 | 70 | 70 | 85 | 100 |
| W2 | 35 | 35 | 45 | 49 |
| H | 21 | 21 | 21 | 21 |
| M | 4 | 4 | 4 | 4 |
| M1 | 17 | 17 | 17 | 17 |
| Kg | 0.97 | 1.4 | 1.7 | 2.3 |

2000~2500A

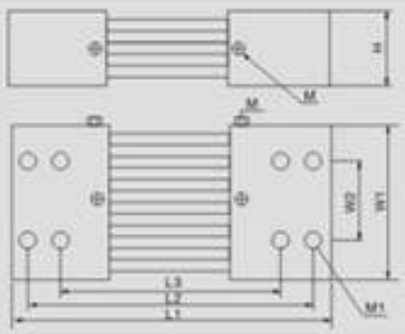


| TYPE50mV | 2000A | 2500A |
|---|---|---|
| L1 | 190 | 190 |
| L2 | 165 | 165 |
| L3 | 89 | 89 |
| W1 | 100 | 110 |
| W2 | 50 | 55 |
| H | 38 | 38 |
| M | 4 | 4 |
| M1 | 17 | 17 |
| Kg | 4.7 | 5.3 |

3000~6000A

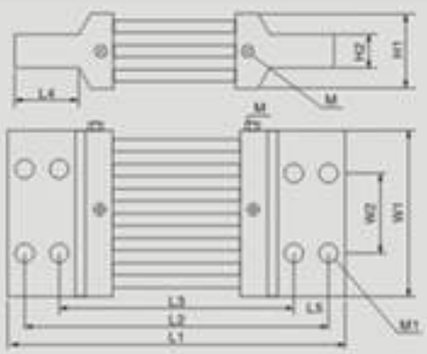


| TYPE 50mV | 3000A | 4000A | 5000A | 6000A |
|---|---|---|---|---|
| L1 | 273 | 292 | 315 | 327 |
| L2 | 232 | 253 | 271 | 283 |
| L3 | 142 | 153 | 163 | 185 |
| L4 | 90 | 97 | 100 | 108 |
| L5 | 45 | 50 | 54 | 55 |
| W1 | 103 | 110 | 128 | 133 |
| W2 | 55 | 55 | 60 | 65 |
| H1 | 64 | 82 | 106 | 115 |
| H2 | 28 | 34 | 41 | 48 |
| M | 4 | 4 | 4 | 4 |
| M1 | 17 | 17 | 17 | 17 |
| Kg | 7 | 9.5 | 15 | 19.2 |

※注: 如需特殊规格要求请与我们联系

# FL-2型外附分流器系列
## Model FL-2 current divider peripheral series

1~50A

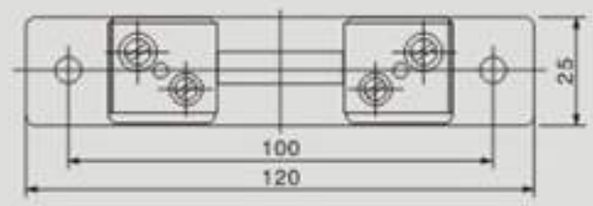


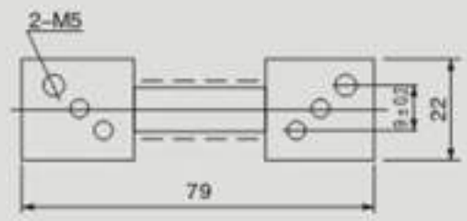

75~100A

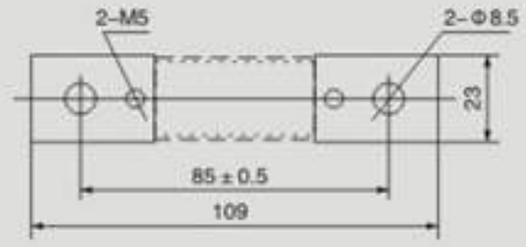

150~200A

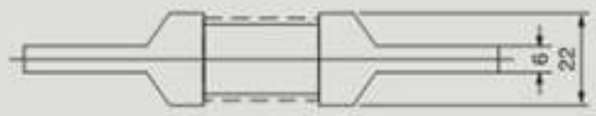


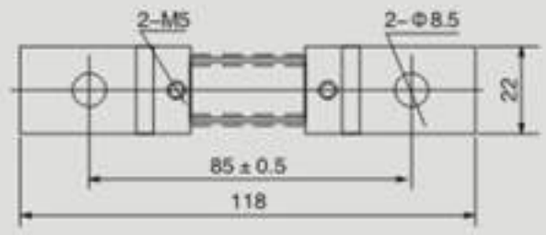

300A

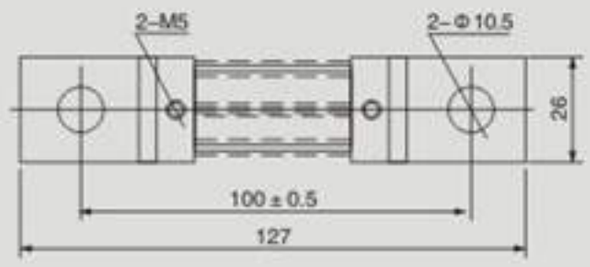


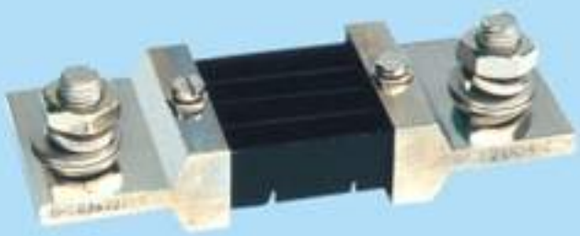

500A

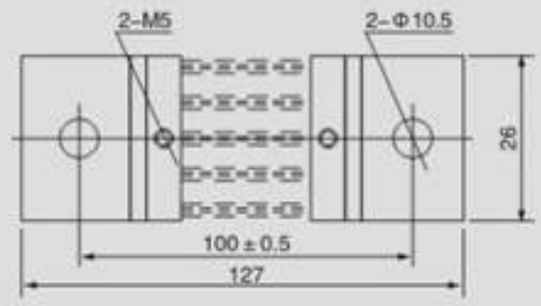

750A

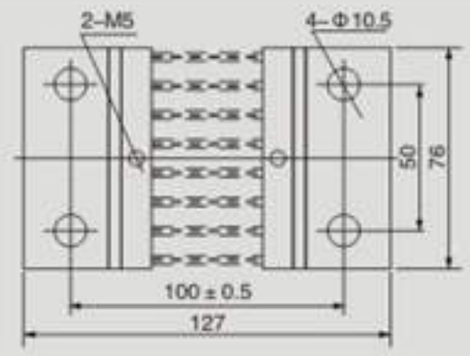

1000A

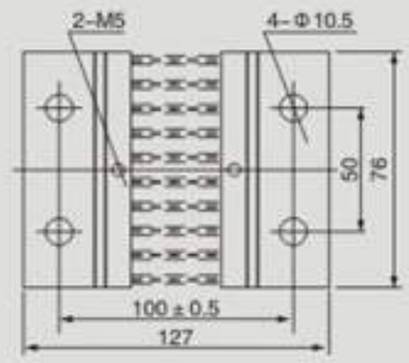

1500A

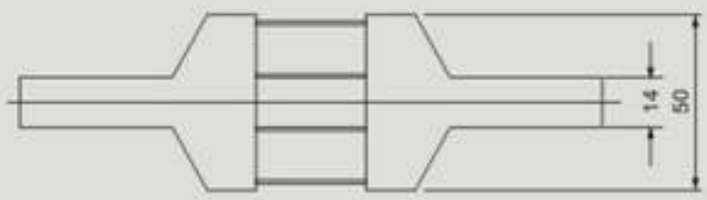


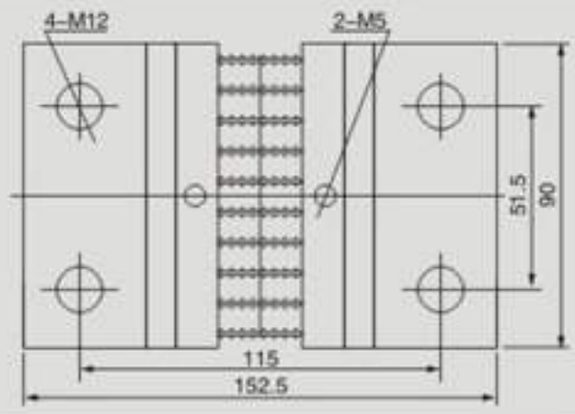


※注: 如需特殊规格要求请与我们联系

# FL-2型外附分流器系列
## Model FL-2 current divider peripheral series

1500~2000A

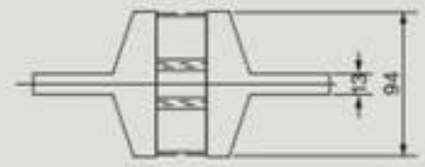


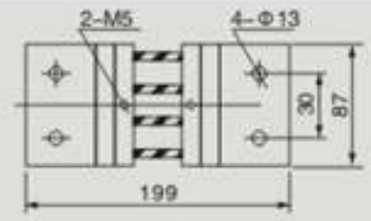

3000A

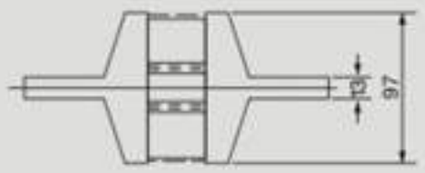


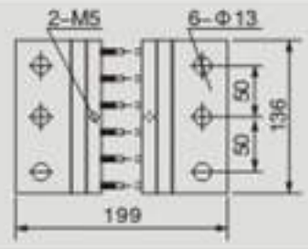

4000A

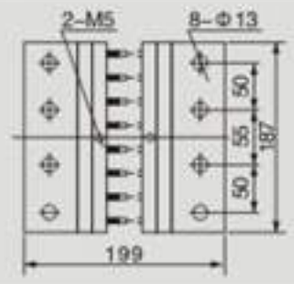

5000A

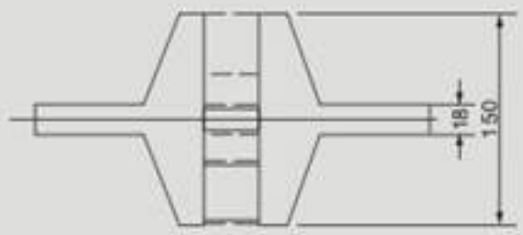


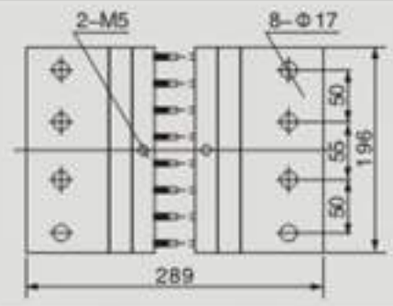

6000A

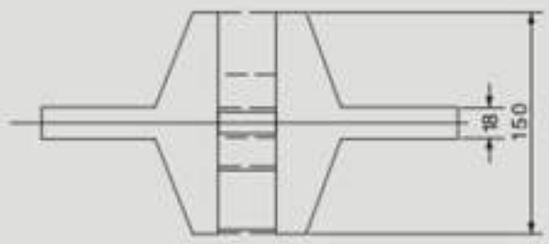


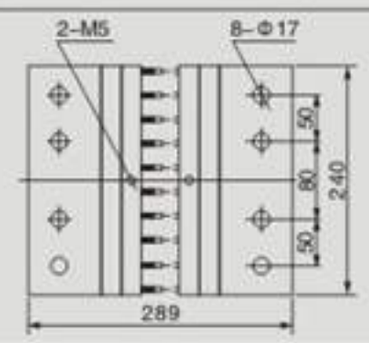

7500A

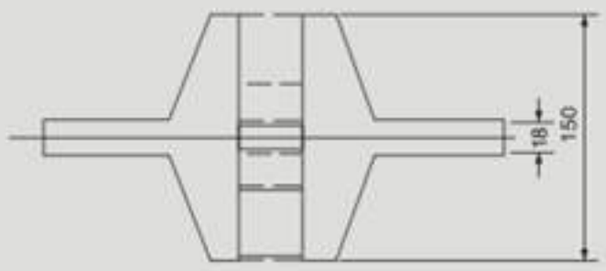


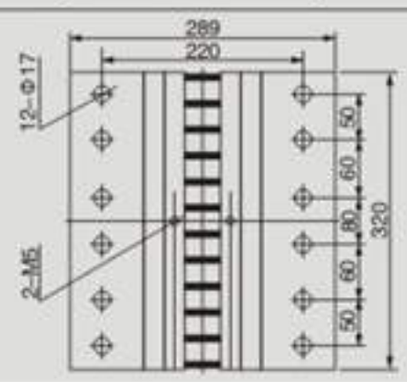

10000A

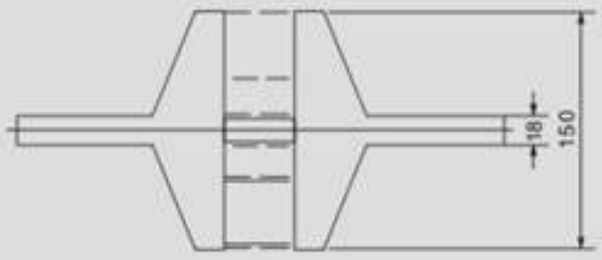


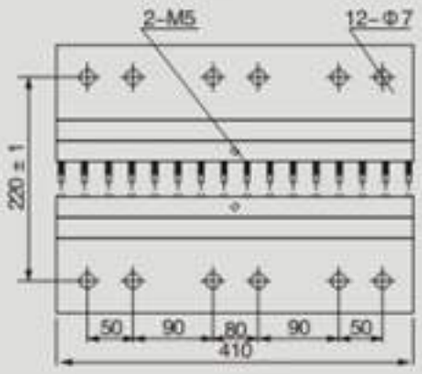

15000A

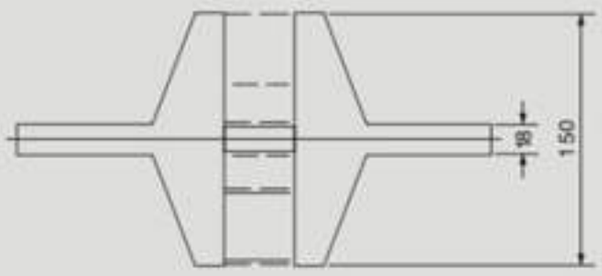


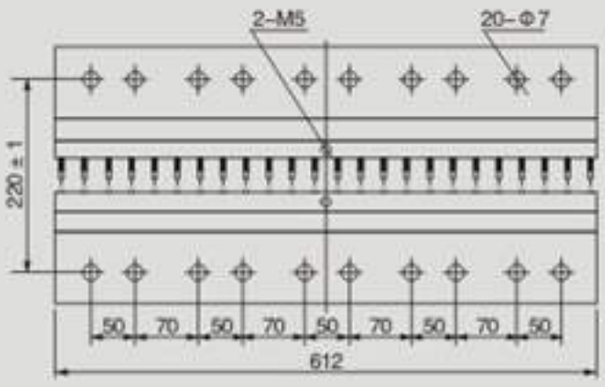


※注: 如需特殊规格要求请与我们联系

# FL-2D型外附分流器系列(DIN43703分流器)

## Model FL-2D current divider peripheral series (DIN43703 Shunt)

1~25A

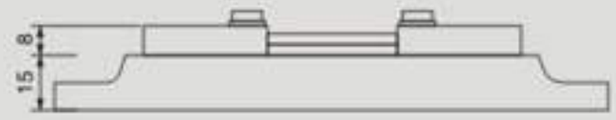


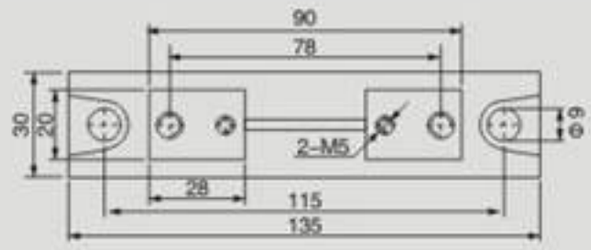

30~150A

| TYPE | A | B | C |
|---|---|---|---|
| 60mV | 80 | 100 | 20 |
| 100mV | 125 | 145 | 25 |

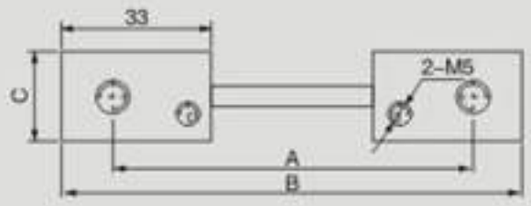

200~300A

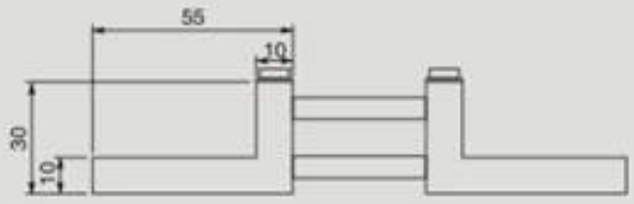


| TYPE | A | B |
|---|---|---|
| 60mV | 105 | 145 |
| 100mV | 150 | 190 |

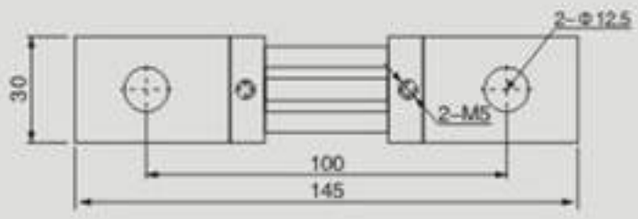


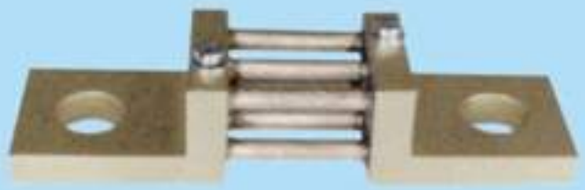

400~800A

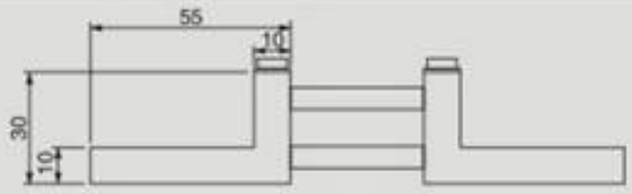


| TYPE | A | B |
|---|---|---|
| 60mV | 105 | 145 |
| 100mV | 150 | 190 |

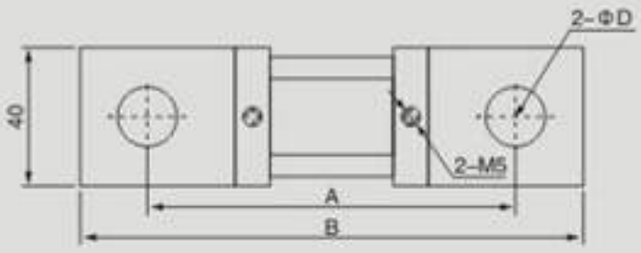

1000~1200A

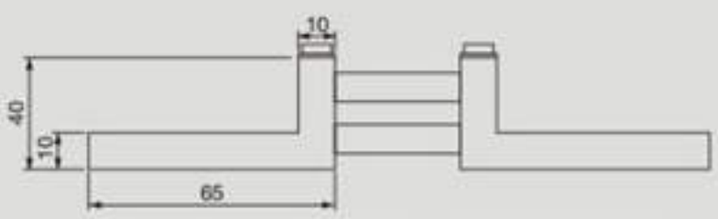


| TYPE | A | B |
|---|---|---|
| 60mV | 115 | 165 |
| 100mV | 160 | 210 |

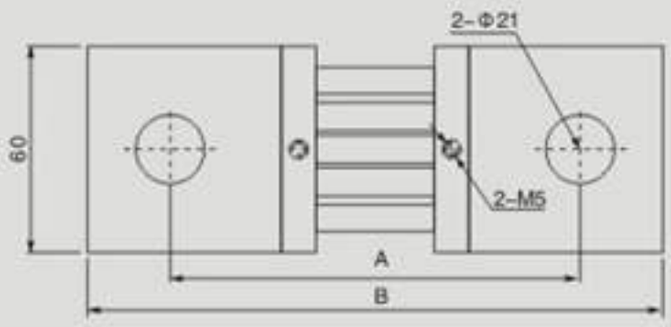

1500~2000A

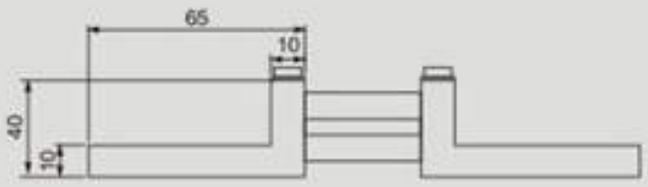


| TYPE | A | B |
|---|---|---|
| 60mV | 115 | 165 |
| 100mV | 160 | 210 |

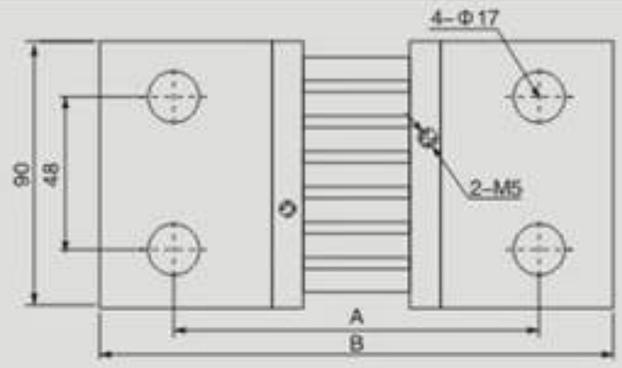

2500A

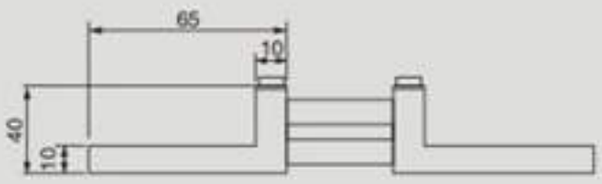


| TYPE | A | B |
|---|---|---|
| 60mV | 115 | 165 |
| 100mV | 160 | 210 |

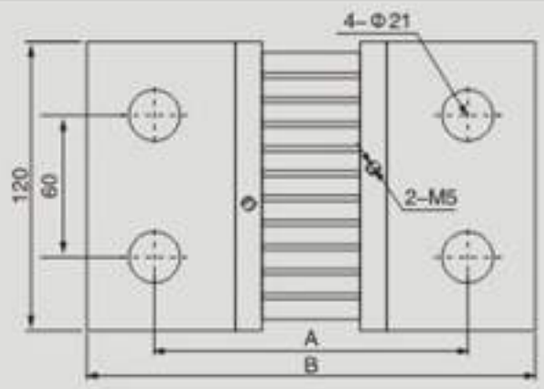


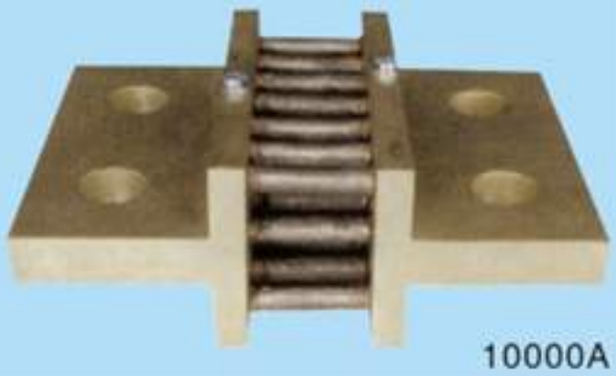

10000A

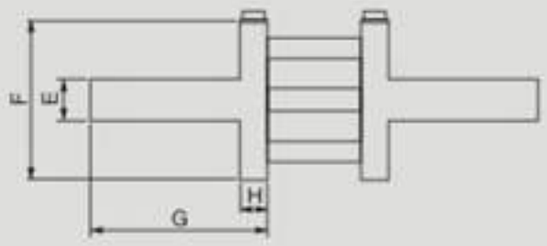


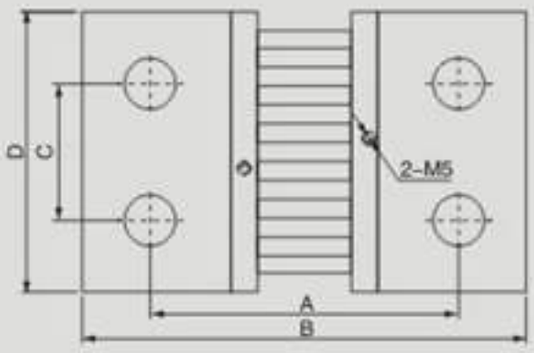

# FL-2B型外附分流器系列
## Model FL-2B current divider peripheral series

1~50A

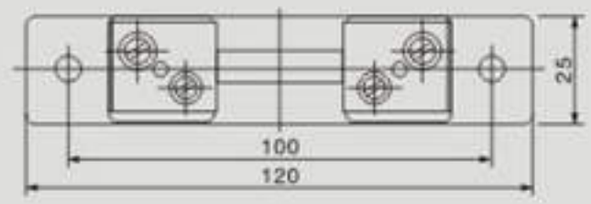


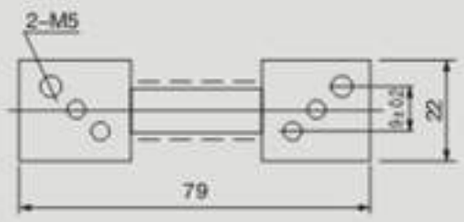

75A

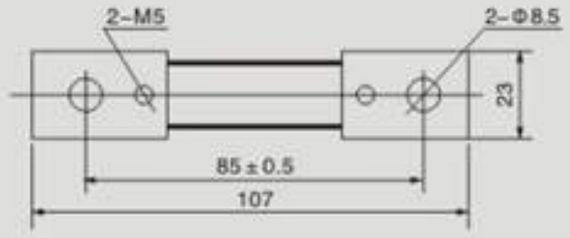

150A~200A

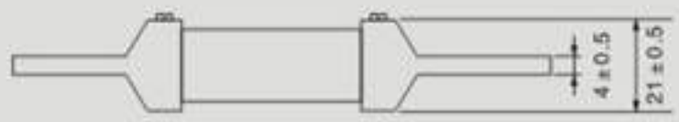


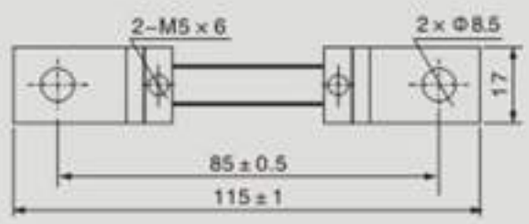

300A

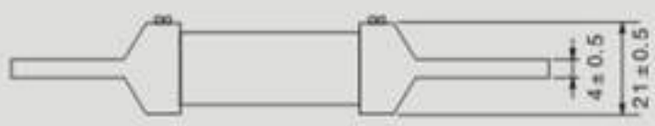


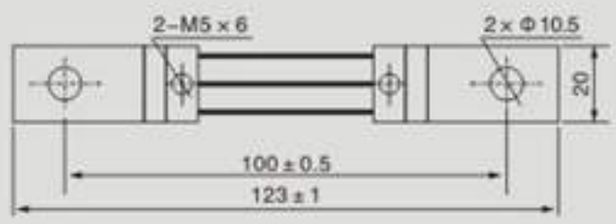


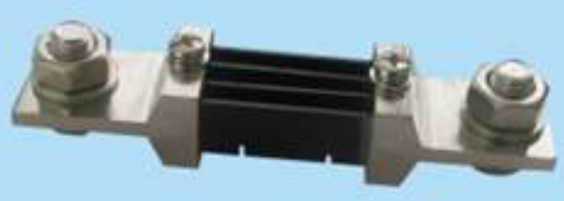

400A

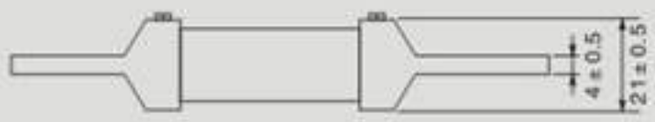


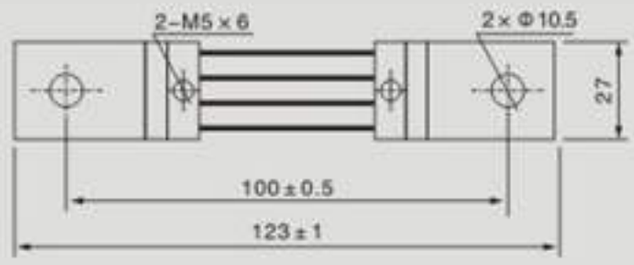

500A

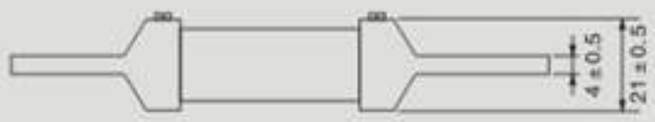


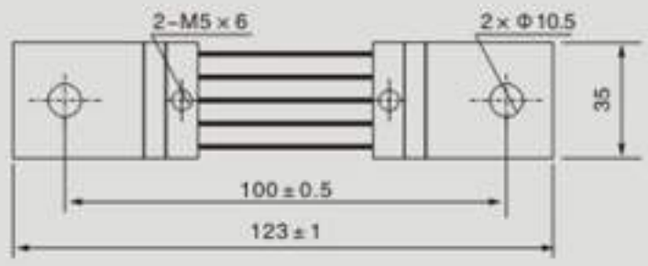

600A

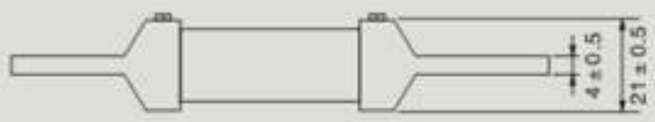


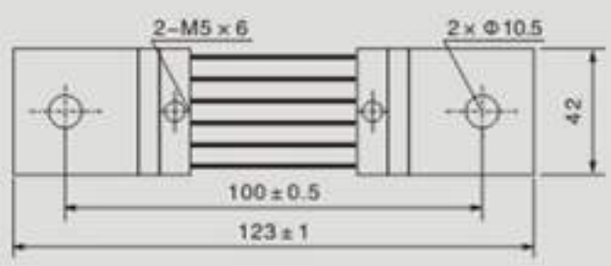


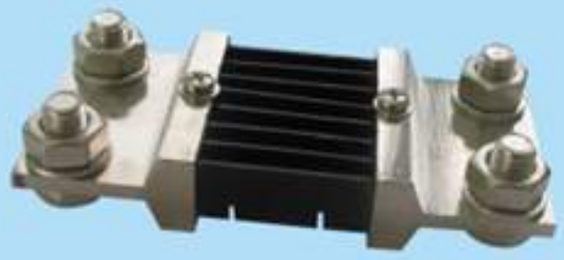

750A

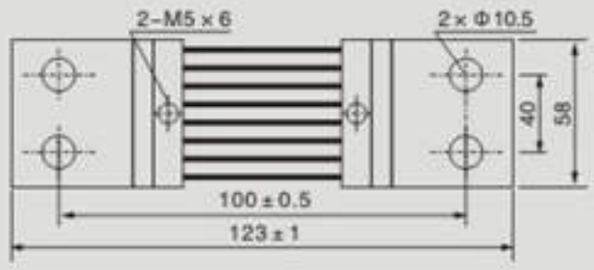

1000A

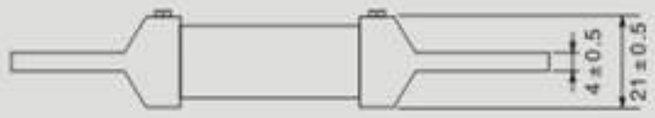


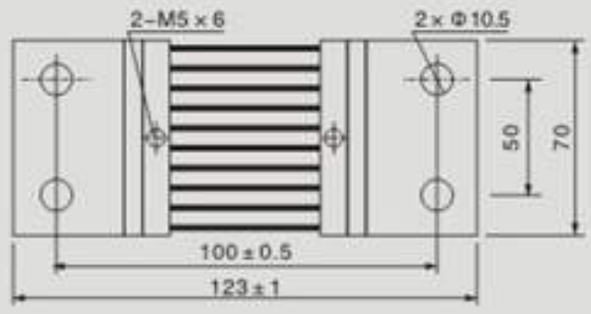

# FL-2B型外附分流器系列
## Model FL-2B current divider peripheral series

1500A (小型)

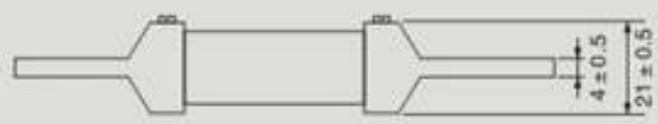


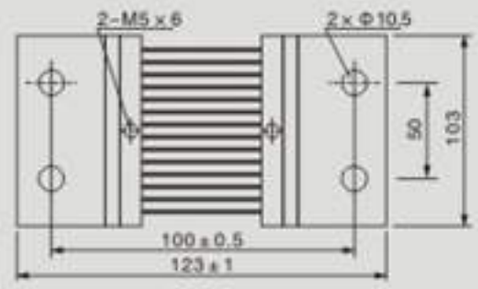

1500A~2000A

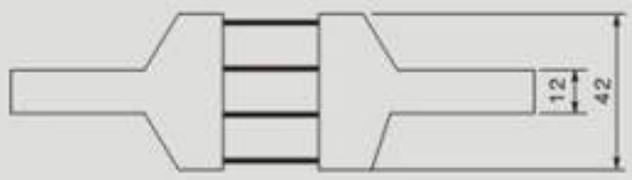


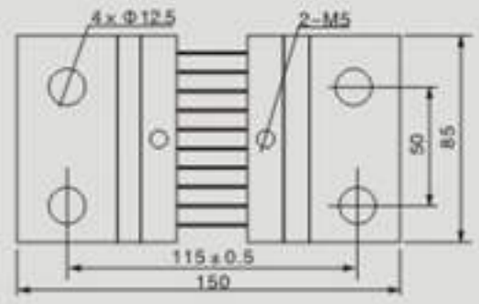

3000A

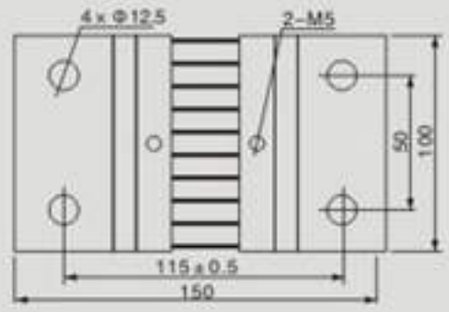

4000A

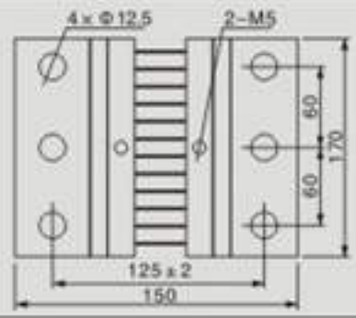


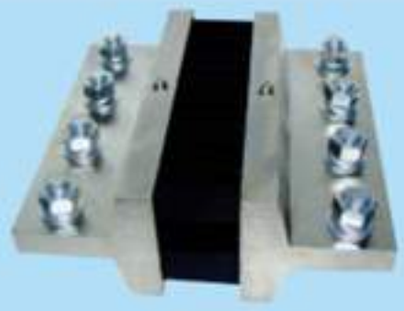

5000A

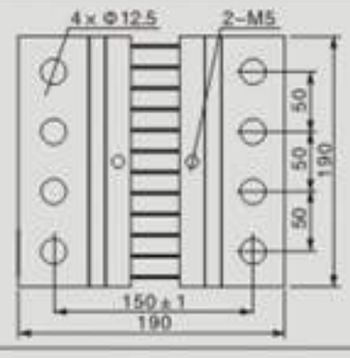

6000A

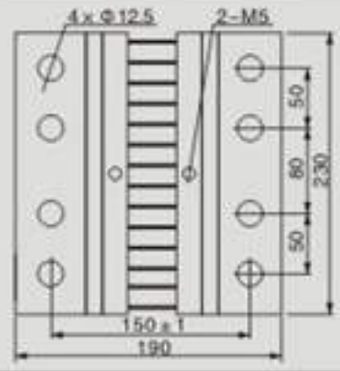

7500A

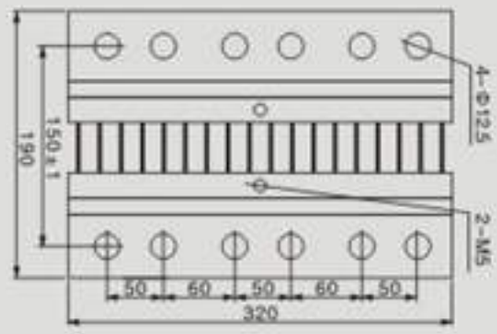

10000A

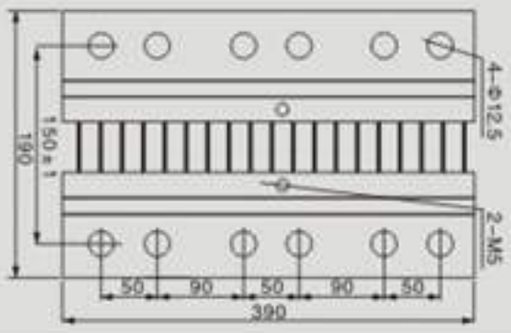

# FL-13型外附分流器系列(俄罗斯型)
## Model FL-13 current divider peripheral series(Russia type)

5~50A

75~100A

150A

200A

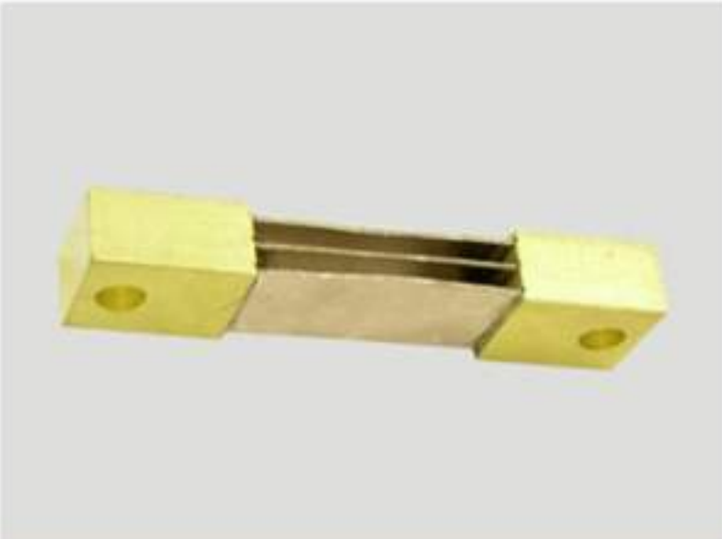
300A

500A

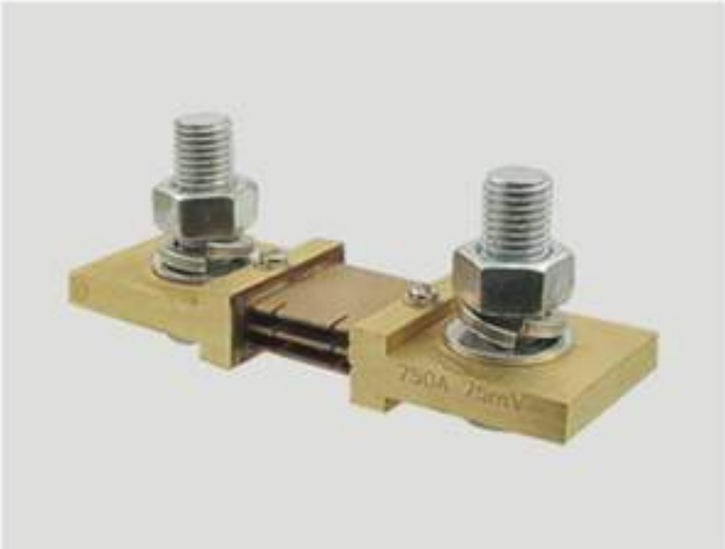
750A

1000A

1500A

2000~4000A

5000~6000A

7500A

# FL-19型外附分流器系列
## Model FL-19 current divider peripheral series

100~200A

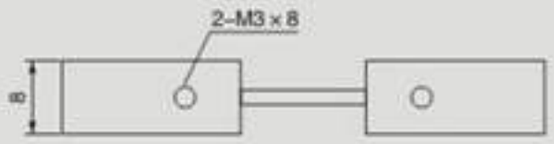


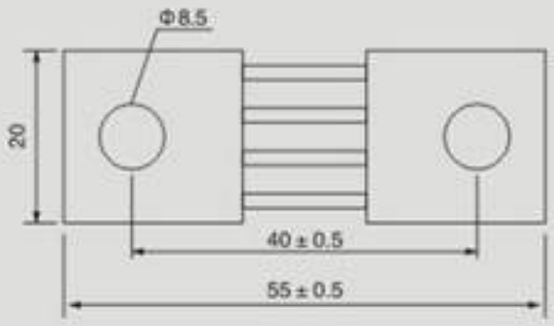

300A

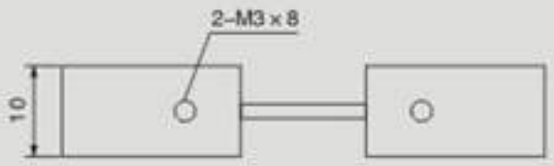


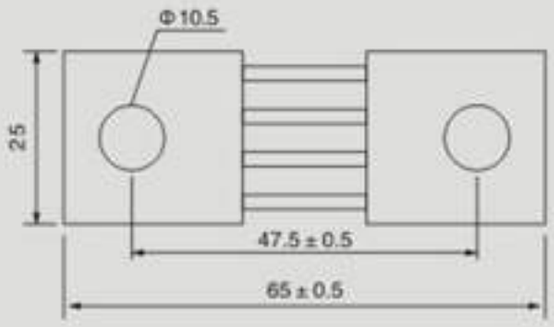

400A

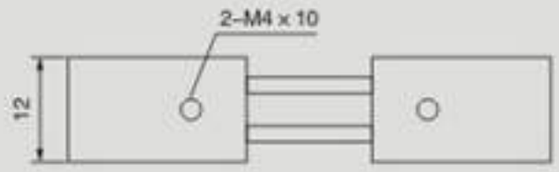


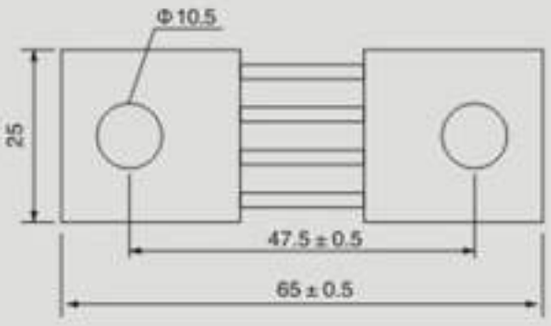

500~600A

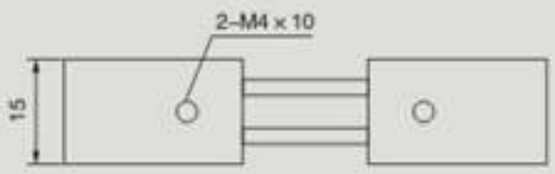


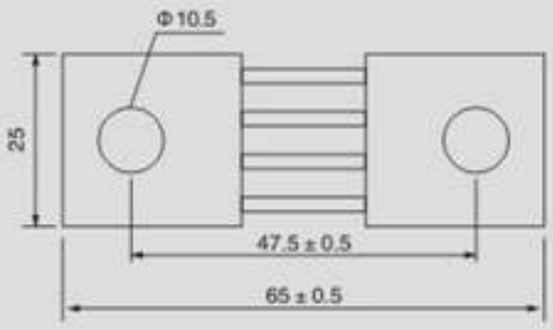

750A

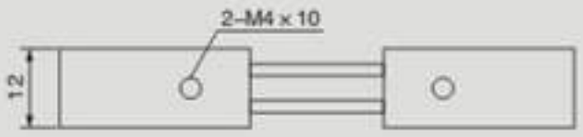


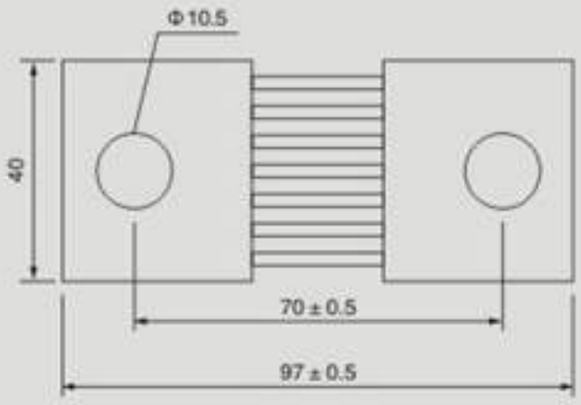

1000A

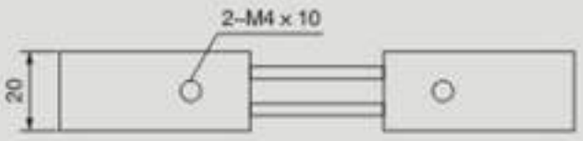


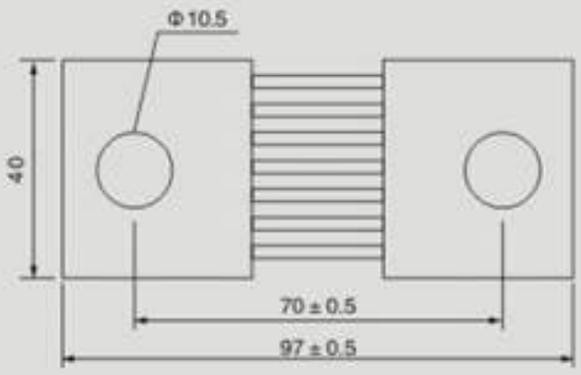


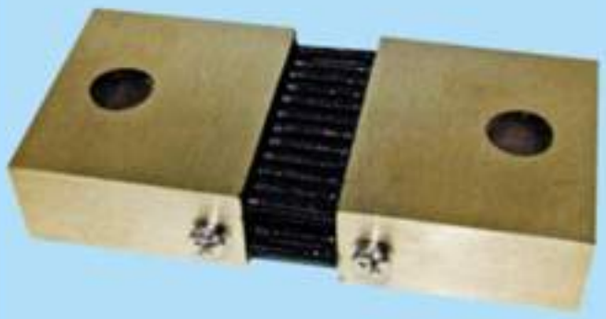
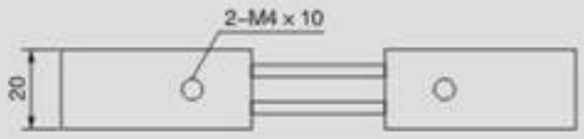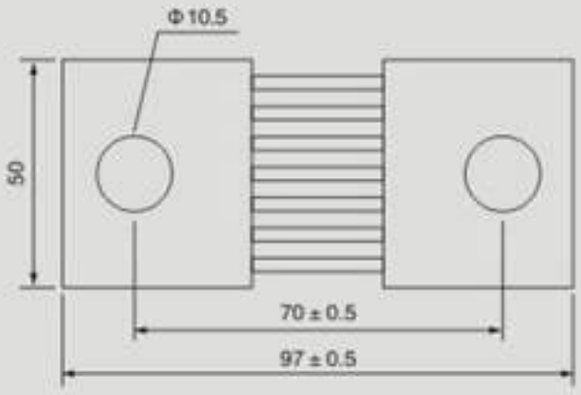
1500A